latecis_tribune_02 17/09/07 12:11 Page 1

SEPTEMBRE 2007 NUMERO 8

LATECIS TRIBUNE

UNE PUBLICATION DU GROUPE LATECOERE

EDITO

UN DEBUT D'ANNEE RICHE EN EVENEMENTS

Jacques Smeyers
Président

Les nouvelles données économiques, la globalisation et la mondialisation exigent que les entreprises, petites ou grandes, prennent en compte ce changement pour assurer leur survie. L'ouverture sur les pays émergeants, les mises en place de « clusters » ou JV ou partenariat de toute sorte deviennent un passage obligé pour leur développement et l'effort d'investissement en matière de Recherche et Développement un passeport pour l'avenir.

Alors, à l'instar des joueurs de l'équipe de France de Rugby, qui se préparent pour la coupe du monde, LATecis se renforce et se muscle, et ce début d'année fût riche en événements.

Mise en place d'un contrat de partenariat avec une société mécanique en Chine, création d'une filiale en Roumanie, rapprochement avec G²Métric, développement du projet OPERA, signature de nouveaux accords dont en particulier un contrat cadre avec Thales et un autre avec le CEA Cesta... Nos équipes sont sur tous les fronts depuis le début de l'année, tant en France qu'à l'étranger, pour faire de LATecis un partenaire de premier niveau.

Ce travail de longue haleine commence à porter ses fruits puisqu' Airbus vient de choisir LATecis comme sous-traitant de rang 1 pour répondre aux appels d'offres sur les lignes d'assemblage du futur A350. L'importance de ces appels d'offres nous a conduit à nous rapprocher d'entreprises européennes, aux compétences complémentaires et de renommée internationale, afin de proposer à notre client commun une offre globalisée répondant réellement à ses attentes et permettant :
- des gains d'études grâce à l'harmonisation des outillages en Allemagne, Angleterre, Espagne et France
- des solutions de standardisation dans les méthodes d'assemblage mais également dans les outils utilisés.

La progression de LATecis est en marche. Poursuivons nos efforts pour maintenir un haut niveau de dynamisme !

Jacques Smeyers
Président

AN EVENTFUL START TO THE YEAR

The combination of globalisation and the new economic situation requires that companies, small and large alike, take the resulting changes into consideration to ensure their survival. Opening up to emerging countries, and setting up clusters, joint ventures or partnerships of all kinds have become an essential path for their development, and investment outlay for Research and Development has become a passport for the future.

Following the example of the players of the France Rugby team, who have trained hard for the World Cup, LATecis has built up strength and muscle to tackle this eventful year.

Putting in place a partnership contract with a mechanical company in China, creating a subsidiary in Romania, merging with G²Métric, developing the OPERA project, signing new agreements, including in particular a master contract with Thales and another with CEA Cesta... Our teams have been working on all fronts since the beginning of the year, both in France and abroad, to make LATecis a top-level partner.

This long-term job has just given its first results, since Airbus has just selected LATecis as level 1 sub-contractor to respond to requests for proposals on the assembly lines of the future A350. The importance of these requests for proposals has led us to establish and strengthen links with internationally-renowned European companies who have complementary skills, in order to make global proposals to our shared customers, that really meet their expectations, that is to say:
- Design gains due to the harmonisation of tools in Germany, United Kingdom, Spain and France
- Standardisation solutions in assembly methods and also in the tools used.

LATecis is moving forward. Let's keep working to maintain this very dynamic approach!

Jacques Smeyers
Chairman

SOMMAIRE

A LA UNE 2-3
> Développement majeur en Chine pour LATecis
> A propos d'Eurasia Investment & Management Consulting

ZOOM
> LATecis renforce sa position dans l'ingénierie de mesures 4-5
> Création d'une filiale en Roumanie 6

LE POINT SUR 7
> OPERA

ACTU 4
> Nouveaux contrats
> Chaîne d'assemblage de la case de train de l'A380

NOUVELLES DES SITES
> LATecis Aquitaine 3
> LATecis Atlantique 5
> LATecis Toulouse 7
> LATecis Ile de France 8
> LATecis Iberia 8

EN BREF 8
> Salon du Bourget
> Aéromart Beijing en Chine

CONTENTS

FLASH 2-3
> Major development for LATecis in China
> About Eurasia Investment & Management Consulting

CLOSE-UP
> LATecis strengthens its position in measurement engineering 4-5
> Creation of a subsidiary in Romania 6

WHAT YOU SHOULD KNOW 7
> OPERA

NEWS 4
> New contracts
> A380 landing gear bay assembly line

NEWS FROM THE SITES
> LATecis Aquitaine 3
> LATecis Atlantique 5
> LATecis Toulouse 7
> LATecis Ile de France 8
> LATecis Iberia 8

IN BRIEF 8
> Le Bourget trade show
> Aeromart Beijing in China

LATecis GROUPE LATECOERE

latecis_tribune_02 17/09/07 12:11 Page 2

DEVELOPPEMENT MAJEUR EN CHINE POUR LATecis

LATecis a signé en juin dernier un important contrat de partenariat avec une société mécanique en Chine, pays dont le secteur aéronautique connaît un fort potentiel de développement.

Rappel du Contexte
Airbus et le Consortium Chinois -Tianjin Free Trade Zone (TJFTZ) et China Aviation Industry Corporation I et II (AVIC I et II)- ont signé un contrat de joint venture pour l'installation de la chaîne d'assemblage final (FAL) A320 à Tianjin près de Pékin. Une partie des monocouloirs des A320 commandés par la Chine, sera assemblée et livrée dans la future usine chinoise (entrée en service courant 2008). Les cadences de production atteindront 4 appareils par mois en 2011.

LATecis fournit les bâtis de transport
Les éléments constitutifs de l'avion fabriqués en Europe seront acheminés par Beluga jusqu'en Allemagne. De là, ils partiront par transport maritime jusqu'à Tianjin. Afin d'anticiper les mouvements de la mer, des outillages de transport nécessitant des spécifications techniques complexes doivent être étudiés, conçus et fabriqués. LATecis a été retenu pour étudier, concevoir et fabriquer ces bâtis de transport qui doivent être démontables, afin de revenir facilement par conteneur sur Hambourg pour un nouvel acheminement. 14 jeux de 6 outillages différents devront être livrés à China Consortium / Airbus.

Signature d'un partenariat entre LATecis et TST
Appuyé par la société de conseil Eurasia Investment & Management Consulting, LATecis a signé un accord de partenariat avec TST (Tianjin Saixiang Technology), société mécanique créée en 1990. Il porte sur un partage des tâches : LATecis prend en charge la partie étude, conception et essais, TST la fabrication. 2 préparateurs de TST seront présents à Sainte Foy d'Aigrefeuille jusqu'à terminaison de la phase projet. Pour LATecis, ce partenariat est l'occasion de mettre un pied dans un pays en pleine émergence. LATecis a su faire valoir ses compétences face à des concurrents de renom. Pour TST, il s'agit d'une excellente opportunité d'entrer sur le secteur aéronautique et ainsi d'élargir et renforcer ses compétences techniques. TST a su reconnaître à LATecis la très forte volonté de toute une équipe pour mener à bon terme ce projet.

→ L'équipe TST et LATecis
→ The TST and LATecis team

→ Signature du contrat entre LATecis et TST -Tianjin Saixiang Technology
→ Signature of the contract between LATecis and TST -Tianjin Saixiang Technology

MAJOR DEVELOPMENT FOR LATecis IN CHINA

In June LATecis signed an important partnership contract with a mechanical company in China, a country in which the aeronautical sector has great potential for development.

Reminder of the background
Airbus and the Chinese Consortium -Tianjin Free Trade Zone (TJFTZ) and China Aviation Industry Corporation I and II (AVIC I and II)- signed a joint venture contract for installation of a A320 final assembly line (FAL) in Tianjin, near Beijing. A proportion of the single-aisle A320 aircraft ordered by China will be assembled and delivered in the future Chinese factory (entry into service in 2008). The production rate will reach 4 aircrafts a month in 2011.

LATecis supplies the transport frames
The aircraft components manufactured in Europe will be transported to Germany by Beluga. From there, the components will be shipped to Tianjin. In order to anticipate the movements of the sea, transport fittings requiring complex technical specifications must be studied, designed and manufactured. LATecis has been selected to study, design and manufacture these transport frames. It is important that these frames can be dismantled to make it possible to return them easily to Hamburg by container for further transportation.14 sets of 6 different fittings must be delivered to China Consortium / Airbus.

LATecis / TST Partnership signing
Supported by Eurasia Investment & Management Consulting, LATecis has signed a partnership agreement with TST (Tianjin Saixiang Technology), a mechanical company created in 1990. The agreement concerns the sharing of the tasks: LATecis is responsible for study, design and testing, and TST for manufacturing. Two process planners from TST will be present at Sainte Foy d'Aigrefeuille until ending of the project phase. For LATecis, this partnership is an opportunity to get an expanding foothold in a country in full emergence. LATecis knew how to exploit its skills face to renowned competitors. For TST, this is an excellent opportunity to enter the aeronautical sector and so to widen and strengthen its technical skills. In LATecis, TST recognized the strong will of a whole team to lead successfully this project..

A LA UNE / NEWS HIGHLIGHT

A PROPOS D'EURASIA INVESTMENT & MANAGEMENT CONSULTING

Société de conseil et de formation, Eurasia Consulting s'appuie sur sa connaissance du monde chinois des affaires, sur ses réseaux et son expérience pour aider les entreprises françaises à s'implanter en Chine. Elle assure notamment l'étude de marché, l'analyse de faisabilité de projets d'implantation, l'outsourcing et la recherche de partenaires potentiels, le support opérationnel à l'évaluation, à la négociation et au suivi des partenaires. En outre, Eurasia Consulting forme les dirigeants français au management interculturel en leur permettant de mieux appréhender les principes et valeurs qui régissent la pratique des affaires en Chine et prévenir ainsi les incompréhensions mutuelles.

Focus sur Yuan Wang, notre fidèle soutien en Chine
Yuan Wang est fondatrice et dirigeante d'Eurasia Consulting. Diplômée d'une Ecole de Commerce Internationale en Chine et d'un DESS en Marketing et Communication des Entreprises à Paris, elle a acquis sa connaissance du monde des affaires européennes au sein de Schneider Electric et Siemens Automotive. Sa forte implication, son dynamisme et son charisme ont largement contribué à la réussite de ce projet. Yuan Wang et toute son équipe vont poursuivre leur mission auprès de LATecis.

→ Yuan Wang

ABOUT EURASIA INVESTMENT & MANAGEMENT CONSULTING

Eurasia Consulting, a consultancy and training company, relies on its networks, its experience and its knowledge of the Chinese business world to help French companies set up in China. In particular, it performs market research, feasibility analysis for establishment projects, outsourcing and finding potential partners, and operational support for evaluation, negotiation and follow-up of partners. Moreover, Eurasia Consulting trains French managers in intercultural management, allowing them to better understand the principles and values that govern the practice of business in China, and hence prevent mutual misunderstanding.

Focus on Yuan Wang, our loyal support in China
Yuan Wang is the founder and manager of Eurasia Consulting. A graduate of an International Business School in China with a Masters degree in Company Marketing and Communication in Paris, she acquired her knowledge of the European business world working for Schneider Electric and Siemens Automotive. Her commitment, dynamism and charisma widely contribute to the success of this project. Yuan Wang and her entire team will continue their mission with LATecis.

EN BREF / IN BRIEF

NOUVELLES DU SITE LATecis AQUITAINE

CEA CESTA - LE BARP
Dans le cadre du développement du LMJ (Laser Mega Joule), LATecis Aquitaine s'est vu confier deux missions. L'entreprise a été retenue pour 4 ans (contrat cadre ERMEC - Etudes et Réalisations Mécaniques Electroniques et Câblage - découpé en plusieurs lots) pour des prestations d'ingénierie, étude et réalisation d'ensembles ou de sous-ensembles pour les différents départements du CEA Cesta. Elle participe aux études spécifiques sur le plateau LMJ. Enfin, LATecis Aquitaine réalise actuellement les études et la fabrication des supports optiques de la chaîne d'amplification Petawatt.

SNPE MATERIAUX ENERGETIQUES – SAINT MEDARD EN JALLES
La SNPE Matériaux Energétiques (SME), l'un des 1ers spécialistes mondiaux dans la recherche, le développement, la production et la commercialisation des matériaux énergétiques, pyrotechniques et composites de hautes performances, a demandé à LATecis Aquitaine d'étudier et réaliser une vanne 4 voies spécifiques pour l'utilisation du Propergol. L'entreprise intervient également sur des études spécifiques liées au M51 sur site SME.

NEWS FROM THE LATecis AQUITAINE SITE

CEA CESTA - LE BARP
As part of the development of LMJ (Laser Mega Joule), LATecis Aquitaine has been entrusted with two tasks. The company has been selected for a period of 4 years (ERMEC master contract - Mechanical Electronic and Cabling Studies and Production – divided in several batches) for engineering services, assemblies or sub-assemblies design and manufacturing for the various CEA Cesta departments. It participates in specific designs on the LMJ platform. Lastly, LATecis Aquitaine is currently carrying out the design and manufacture of the Petawatt amplification chain optical supports.

SNPE MATERIAUX ENERGETIQUES – SAINT MEDARD EN JALLES
SNPE Matériaux Energétiques (SME), one of the top international specialists in research, development, manufacturing and marketing of energetic, pyrotechnic and high-performance composite materials, asked LATecis Aquitaine to design and manufacture a 4-designated-channels valve for the Propergol use. The company is also working on specific designs related to the M51 on the SME site.

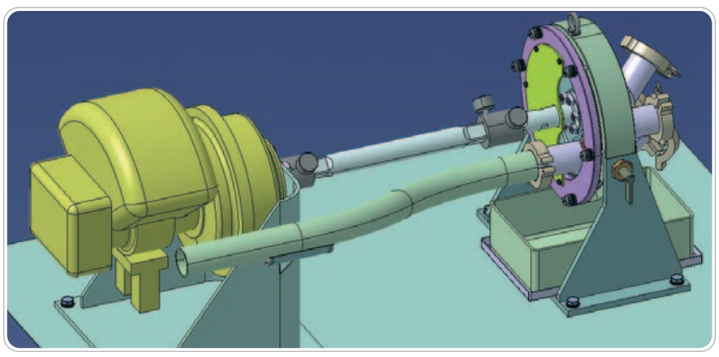

ACTU /
NEWS

NOUVEAUX CONTRATS

Des radars pour TR6 - Thales Air Systems
LATecis a remporté le contrat de conception et de fabrication de l'antenne d'une nouvelle gamme de radars terrestres pour TR6 (Thales Air Systems), d'une portée de 100 à 500 km. Le cahier des charges est complexe, ces radars devant être hélitransportables et aérotransportables dans un colis unique d'une taille équivalente à un conteneur de 20 pieds et le temps de mise en œuvre sur site ne devant pas excéder une demi-heure. La fabrication des pièces principales est en cours, les opérations de montage mécanique et de câblage (étude et assemblage par LATelec) suivront, avec une 1ère livraison prévue en janvier 2008. LATecis s'est engagé à fournir à terme 10 antennes radar par an.

Microscope pour le CNES
Après appel d'offre du CNES, LATecis est chargé de la conception, de la justification, de l'ingénierie et de l'intégration des deux structures. Il s'agit de la 1ère affaire dans ce secteur, dans laquelle LATecis assure la maîtrise d'œuvre complète du dossier. Le démarrage de l'activité est prévu en octobre pour une livraison courant du 2ème semestre 2008.

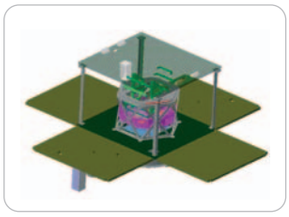

CHAINE D'ASSEMBLAGE DE LA CASE DE TRAIN DE L'A380

LATecis livrera fin décembre l'équipement pour le bâtiment 147 de la chaîne case de train TR15/21 A380 d'Airbus à Méaulte. La phase étude est terminée, la fabrication des lots va pouvoir démarrer : postes de préparation, de repos navette, de maintenance et de contrôle chariot et remorque inter-atelier, "gare" à panneaux. Ce contrat intervient après la sélection en juillet 2006 de LATecis par Airbus Méaulte pour améliorer la chaîne d'assemblage de la case de train de l'A380 qui devait être adaptée à la montée en cadence.

NEW CONTRACTS

Radar for TR6 - Thales Air Systems
LATecis won the contract for the design and manufacture of the antenna for a new range of ground-based radars for TR6 (Thales Air Systems), with a range of 100 to 500 km. The specifications are complex, since this radar must be able to be transported by helicopter and by aircraft in a single package equivalent in size to a twenty-foot container. The on-site implementation time must not exceed half an hour. The manufacture of the main parts is in progress, with the mechanical assembly and wiring operations to follow (design and assembly by LATelec). First delivery is planned for January 2008. LATecis undertook to eventually supplying 10 radar antennas a year.

Microscope for CNES
Following the CNES Request for Proposal, LATecis is in charge of the design, justification, engineering and integration of both structures. This is the first deal in this sector in which LATecis is responsible for the complete project management of the programme. The starting of the activity is planned for October, for delivery in the second half of 2008.

A380 LANDING GEAR BAY ASSEMBLY LINE

In December, LATecis will deliver the equipment for building N°147 of the Airbus TR15/21 A380 landing gear bay assembly line in Méaulte. The design phase is completed, so the batches manufacture can now begin: preparation, shuttle rest and C63 inspection and overhaul workstations, inter-workshop trolley and trailer, panel depot. This contract comes after Airbus Méaulte selected LATecis, in July 2006, to improve the A380 landing gear bay assembly line, which had to be adapted for the increase in production rates.

ZOOM /
CLOSE-UP

LATecis RENFORCE SA POSITION DANS L'INGENIERIE DE MESURES

LATecis vient de franchir une nouvelle étape dans son développement en entrant à hauteur de 51% dans le capital de la société d'ingénierie de mesures G²Métric créée en 1997 et implantée à Toulouse, Saint Nazaire et Paris. 1ère société de services équipée de laser Tracker, G²Métric intervient dans les domaines aéronautique, spatial, automobile, mécanique, plasturgie, énergie... LATecis et G²Métric vont chacune apporter et confronter leurs compétences, en prenant en compte les aspects process, technologie et ergonomie dans leur réponse.

Pour LATecis, une offre globale
« G²Métric, forte de son expérience de la maîtrise des hautes technologies hardware et software liées à la mesure, permettra à LATecis d'apporter une réponse globale et innovante aux nouveaux défis de ses clients » ; c'est dans ces termes que Jacques Smeyers, Président de LATecis, explique sa décision. Il est conscient que les méthodes d'industrialisation sont en évolution permanente et ce encore plus dans le domaine aéronautique, où les sociétés d'ingénierie sont confrontées à une rupture technologique principalement issue de l'utilisation des nouveaux matériaux, de l'assemblage "part to part" avec cotation 3D, de l'assemblage automatisé et de la rationalisation de la production.

Pour G²Metric, une réelle opportunité de croissance
Pour François Gastou qui garde les rennes de l'entreprise, G²Métric va élargir son champ d'action et répondre aux besoins de grands opérateurs qui attendent des réponses globales. *« Rentrer dans le périmètre de LATecis, acteur reconnu pour son savoir faire dans la conception et la réalisation d'outillages d'assemblage et de contrôle, va permettre à G²Métric de placer les besoins de ses clients en ingénierie de mesure au cœur de l'architecture des solutions qui leurs seront proposées ».*

A propos de G²Métric www.g2metric.fr

G²Métric est structuré en 3 métiers :
- Interventions sur site : montage, réglage et contrôle d'outillages de production, mesures de déformations en cours d'essais mécaniques et aérodynamiques, étalonnage de machines outils, de robots et d'automates à l'aide d'une gamme complète de systèmes de mesure optique (laser Tracker, laser radar, photogrammétrie -vidéogrammétrie- classique ou dynamique...).
- Etudes et Développements : G²Métric, forte de son expérience en métrologie industrielle et compte tenu de la demande de moyens de mesure intégrés et automatisés dans les processus de production, a mis en place des solutions industrielles innovantes en particulier lors de l'industrialisation de l'A380. Elle fournit des solutions complètes intégrées avec pilotage et asservissement de la position d'éléments avion en fonction d'informations obtenues par la mesure, ainsi que des solutions métrologiques pertinentes. Cette prestation (40% de l'activité) vient compléter l'offre LATecis.
- Support et Maintenance : le Service Après Vente des systèmes G²Métric. C'est également un centre de maintenance et de réparation agréé par les fabricants de matériel de mesure (laser Tracker et laser radar en particulier). En outre, G²Métric intervient pour le compte d'Airbus lors d'incidents sur avions, pour des expertises géométriques, essais en vol, etc...

Coordonnées de G²Métric
40 chemin Cazalbarbier
31140 Launaguet
Tél. 05 34 27 62 90
Fax : 05 34 27 62 99

→ Signature du rapprochement
A droite François Gastou - A gauche Jacques Smeyers
→ Signing the merger
François Gastou (on the right) - Jacques Smeyers (on the left)

ZOOM /
CLOSE-UP

LATecis STRENGTHENS ITS POSITION IN MEASUREMENT ENGINEERING

LATecis has just passed a new stage in its development, holding 51% of the capital of the measurement engineering company G²Métric, created in 1997 and established in Toulouse, Saint Nazaire and Paris. First services company equipped with a Tracker laser, G²Métric operates in the fields of aeronautics, space, automobile, mechanical, plastic processing, energy, etc. LATecis and G²Métric will bring their skills together and compare them, taking into consideration the procedural, technological and ergonomics aspects in their response.

A global offer for LATecis

"With its experience and control of hi-tech hardware and software measurement technologies, G²Métric will allow LATecis to provide its customers with an innovative global response to their new challenges" said Jacques Smeyers, Chairman of LATecis, explaining the decision. He is conscious that engineering methods are constantly evolving, especially in the aeronautics field where engineering companies are confronted to a technological rupture, mainly resulting from the use of new materials, from "part to part" assembly with 3D dimensioning, from automated assembly and from the production rationalization .

A real opportunity for growth for G²Metric

For François Gastou, who is keeping the control of the company, G²Métric will extend its field of action, and will meet the requirements of large operators who wait for global responses. *"Coming within the scope of LATecis, a company recognised for its know-how in the design and manufacturing of assembly and inspection fittings, will allow G²Métric to put its customers' requirements in measurement engineering at the heart of the architecture of the solutions that will be offered to them."*

About G²Métric www.g2metric.fr

G²Métric is structured into 3 disciplines:

- On-site operations: assembly, adjustment and inspection of manufacturing tools, measuring of strains during mechanical and aerodynamic tests, calibration of machine-tools, automatic units and automatons using a complete range of optical measurement systems (Tracker laser, laser radar, photogrammetry - video-grammetry - classic or dynamic, etc.)
- Designs and Development: With its experience in industrial measurement, and given the demand for integrated and automated measurement equipment in production processes, G²Métric has implemented innovative industrial solutions, in particular for the production of the A380. It provides complete, integrated solutions with control and servo-control of aircraft elements position depending on information obtained by measurement, as well as relevant metrological solutions. This service (40% of business) completes the LATecis offer.
- Support and Maintenance: After-sales Service for G²Métric systems. It is also a maintenance and repair centre approved by manufacturers of measurement equipment (Tracker laser and laser radar in particular). In addition, G²Métric operates for Airbus in the event of incidents on aircraft, for geometric appraisals, flight tests, etc.

G²Métric contact details
40 chemin Cazalbarbier
31140 Launaguet - France
Ph.: 0033 (0)5 34 27 62 90
Fax: 0033 (0)5 34 27 62 99

EN BREF /
IN BRIEF

NOUVELLES DU SITE LATecis ATLANTIQUE

EIA
LATecis Atlantique a étudié et réalisé pour le compte d'EIA, fournisseur de tables élévatrices pour Airbus Nantes, un bâti vertical de pose de panneaux pour l'A400M. Ce dernier est entré en service en juin dernier et est d'ores et déjà totalement opérationnel.

MANITOU
Depuis le début de l'année, Manitou a confié à LATecis Atlantique un nombre important d'outillages en études, mise en liasse et, pour certains, fabrication.

→ Chariot de chaîne de montage
→ Assembly line trolley

NEWS FROM THE LATecis ATLANTIQUE SITE

EIA
LATecis Atlantique designed and manufactured a panel installation vertical frame for the A400M for EIA, a supplier of hoisting tables for Airbus Nantes. It entered into service in June and is now completely operational.

MANITOU
Since the beginning of the year, Manitou has entrusted LATecis Atlantique with a significant number of tools, totalling 5000 hours of design, filing, and, for some, manufacturing. The connections between the two companies are strengthening.

→ Assemblage par la mesure - Pilotage par laser Tracker
→ Assembly by measurement – Control by Tracker laser

CREATION D'UNE FILIALE EN ROUMANIE

Après avoir signé en septembre 2005 un accord de partenariat avec Romania Partners, LATecis renforce son implication en Roumanie avec la création en septembre 2007 d'une filiale à Bucarest. Durant ces deux dernières années et dans le cadre du partenariat engagé, LATecis a transféré un volant d'études sur Catia V5. Aujourd'hui, LATecis souhaite prendre une nouvelle dimension en démarrant une activité de fabrication, qui offrira une capacité de production supplémentaire correspondant aux attentes de certains clients et permettra à l'entreprise de rester compétitif sur le marché. En outre, le Département Etudes déjà en place devrait être renforcé.

Début de la production à la fin de l'année
Le démarrage de l'activité de fabrication est prévu courant 4ème trimestre 2007. Une forte montée en cadence est attendue pour l'année suivante avec un effectif prévisionnel de 20 à 30 personnes à fin 2008. LATecis pourra s'appuyer sur les compétences et le sérieux des mécaniciens roumains reconnus par les professionnels. Aujourd'hui, une équipe travaille sur le logiciel de gestion de production en service en France afin de le paramétrer et de l'adapter aux besoins roumains (données techniques, création gamme de fabrication, planification et ordonnancement, gestion économique...), le tout édité dans la langue du pays.

Un roumain à la tête
Pour mener à bien ce nouveau défi, LATecis s'appuie sur les compétences de Stefan Sendroiu, roumain d'origine, qui va prendre la responsabilité de la filiale LATecis Roumanie sous la houlette de Thierry Braquet. Son expérience acquise en France pendant 6 ans au sein de LATecis et sa parfaite connaissance des méthodes employées dans l'entreprise vont considérablement faciliter les échanges entre les deux pays. En outre, sa connaissance de la culture roumaine va assurer une meilleure intégration de l'entreprise dans son environnement.

CREATION OF A SUBSIDIARY IN ROMANIA

Having signed a partnership agreement with Romania Partners in September 2005, LATecis is strengthening its involvement in Romania with the creation of a subsidiary in Bucharest in September 2007. During the last two years, as part of the partnership engaged, LATecis has transferred a reserve of designs on Catia V5. LATecis now wishes to enter a new dimension, by starting a manufacturing activity that will offer additional production capacity that corresponds to the expectations of some customers. This will also allow the company to remain competitive in the market. In addition, the existing Design Department should be strengthened.

Start of production at the end of the year
Manufacturing is expected to begin in the 4th quarter of 2007. A big increase in production rates is expected for the following year, with a provisional workforce of 20 to 30 people at the end of 2008. LATecis will be able to rely on the professionally recognised skills and seriousness of Romanian mechanics. A team is currently working on the production management software (today in service in French facilities of Latecis) in order to adapt it to the Romanian requirements (technical data, creation of a manufacturing operation sheet, scheduling and planning, economic management, etc.), all published in the language of the country.

A Romanian in charge
To complete this new challenge successfully, LATecis is relying on the skills of Stefan Sendroiu, Romanian citizen, who will be responsible for the Romania subsidiary of LATecis, under the leadership of Thierry Braquet. His experience, acquired over 6 years with LATecis in France, and his perfect knowledge of the methods used in the company will greatly facilitate exchanges between the two countries. In addition, his knowledge of Romanian culture will ensure better integration of the company into its environment.

A propos de Stefan Sendroiu

Après une école d'ingénieurs spécialisation moteurs d'avion en Roumanie, Stefan Sendroiu fait ses 1ères armes chez Turbomecanica (conception de pièces moteurs). En 2001, il répond favorablement à la proposition de LATecis et débarque en France comme ingénieur conception. Il travaillera notamment sur les portes d'avion pour l'Airbus A380 et le Falcon 7X de Dassault. Au début de l'année 2007, il entre au Département Production et apprend la fabrication des outillages et la gestion de production. Agé de 31 ans, c'est un véritable challenge qui l'attend.

→ Stefan Sendroiu

About Stefan Sendroiu

After engineering school in Romania, specialising in aircraft engines, Stefan Sendroiu started out at Turbomecanica in the design of engine parts. In 2001, he accepted an offer from LATecis, and came to France as a design engineer. He was mainly working on the aircraft doors for the Airbus A380 and the Dassault Falcon 7X. At the start of 2007, he joined the Manufacturing Department and learned about the manufacture of fittings and production management. At 31 years old, a real challenge is now awaiting him.

NEWS FROM THE TOULOUSE SITE

A320-200 GMF Freighter Version
Modification studies have started relating to the front bottom structure and the T12 section of the future A320-200 Freighter Version. This falls within the framework of a new STEC contract (Subcontracting of Capacity Studies). LATecis has taken responsibility for producing the definition, static and fatigue justification files and structure certification files for these sub-assemblies. Nearly thirty engineers and technicians will be assigned to the project, which will run until December 2009.

A330/340
LATecis is responsible for production monitoring for Long Range aircrafts. This all-inclusive service concerns the design and filing of production modifications of the A330/340 range, as well as the treatment of manufacturing nonconformities (waivers).

A350
Technological demonstrators have been launched by Airbus for the A350 project. LATecis is taking part in the study (design and calculation) of the fuselage composite structure elements of these demonstrators.

A400M – A380
Airbus has entrusted LATecis with the design and manufacturing of a base for navigator-engineers seats allowing the seat rotation and translation The Rotary base is designed to be adapted to several types of technical seats mounted on the aircrafts in development for the flight tests (A400M, A380).

EN BREF / IN BRIEF

NOUVELLES DU SITE TOULOUSAIN

A320-200 GMF Version Freighter
Les études de modification de la structure de la barque avant et du tronçon T12 du futur A320-200 Version Freighter ont démarré et s'inscrivent dans le cadre d'un nouveau contrat en STEC (Sous-Traitance d'Etudes Capacitaire). LATecis a pris en charge la réalisation des dossiers de définition, justification en statique et fatigue et certification de la structure de ces sous-ensembles. Une trentaine d'ingénieurs et techniciens seront affectés au projet qui se poursuivra jusqu'en décembre 2009.

A330/340
LATecis est chargé du suivi série des avions Long Range. Cette prestation forfaitaire concerne l'étude et la mise en liasse des modifications série de la gamme A330/340 ainsi que le traitement des non-conformités de fabrication (dérogations).

A350
Pour le projet A350, des démonstrateurs technologiques ont été lancés par Airbus. LATecis participe à l'étude (conception et calcul) d'éléments de structure composite du fuselage de ces démonstrateurs.

A400M – A380
Airbus a confié à LATecis l'étude et la réalisation d'une embase pour sièges d'ingénieurs navigants permettant la rotation et la translation du siège. L'embase Rotary est conçue pour s'adapter à plusieurs types de sièges techniques qui sont montés sur les avions en développement pour les essais en vol (A400M, A380).

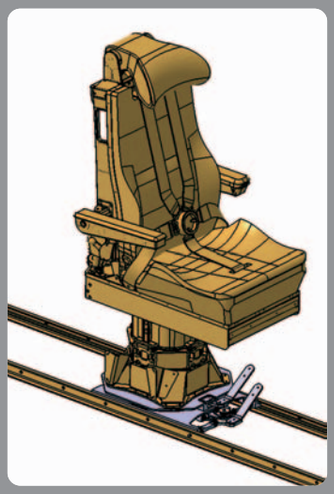

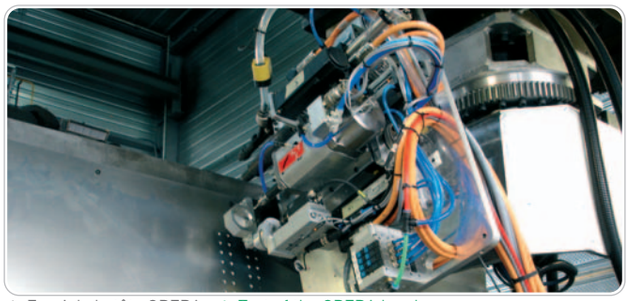

→ Essai de la tête OPERA → Test of the OPERA head

LE POINT SUR / WHAT YOU SHOULD KNOW

PROJET OPERA : OUTILLAGE, PERÇAGE, ENCOLLAGE, RIVETAGE AUTOMATIQUE DE PANNEAUX OU STRUCTURES D'AVION DE GRANDES DIMENSIONS

Devant la nécessité pour le secteur aéronautique de moderniser ses chaînes d'assemblage, LATecis et ses partenaires -les entreprises régionales RGI, Autom's Service et Sincad et le laboratoire Pro2Com du Laboratoire de Génie Mécanique de Toulouse- ont mené une réflexion sur l'automatisation de certaines tâches répétitives et manuelles de pose de fixations sur panneaux de grandes dimensions. Labellisé par le Pôle de Compétitivité Aéronautique, Espaces et Systèmes Embarqués d'Aerospace Valley, le système OPERA a été conçu autour de principes constructifs simples (conception "à plat"), flexibles, fiables, robustes (utilisation d'éléments standards du commerce), adaptables et capables d'assurer des variations de cadence et un véritable gain de productivité, avec un coût de possession parfaitement maîtrisé. Les essais de la tête OPERA prototype se sont déroulés avec succès pendant l'été. Les 1ers résultats montrent que LATecis et ses partenaires ont su répondre aux exigences de flexibilité des industriels : précision de pose et amélioration de l'ergonomie, hygiène et sécurité des opérateurs. L'arrivée des matériaux composites (dont le carbone) va nécessiter l'adaptation d'outils supplémentaires rendue possible par la souplesse de la tête OPERA. Par ailleurs, l'environnement d'OPERA permet à des personnels qualifiés sur machine d'usinage à commande numérique de retrouver un terrain connu, sans une acclimatation longue et coûteuse. Les études préliminaires et la conception finale sont planifiées pour la livraison d'un Démonstrateur "Echelle 1" à l'horizon mi 2008.

PROJECT OPERA: AUTOMATIC TOOLING, DRILLING, GLUING, RIVETING OF LARGE-DIMENSION AIRCRAFT PANELS OR STRUCTURES

With the aeronautical sector's need to modernize its assembly lines, LATecis and its partners – the regional companies RGI, Autom's Service & Sincad and the Toulouse Mechanical Engineering Laboratory's Pro2Com laboratory – have thought about the automation of certain repetitive and manual tasks of fastenings mounting on large-sized panels. Certified by the Aerospace Valley Aeronautics, Space and Embedded Systems Competitiveness Cluster, the OPERA system has been designed around simple constructive principles ("flat" design), flexible, reliable, robust (use of trade standard items), adaptable and capable of providing variations in rate, and real productivity gains with a perfectly controlled holding cost. Successful tests of the prototype OPERA head took place during the summer. The first results show that LATecis and its partners were able to meet the manufacturers' flexibility requirements: installation precision and improvements in ergonomics, health and safety for the operators. The arrival of composite materials (including carbon) will require the adaptation of additional tools made possible by the flexibility of the OPERA head. In addition, the OPERA environment allows qualified personnel on numerical control machining tools to work on familiar ground without slow and costly acclimatization. The preliminary studies and the final design are scheduled for the delivery of a "Scale 1" Demonstrator by mid-2008.

EN BREF / IN BRIEF

SALON DU BOURGET : CARTON PLEIN POUR LE GROUPE LATECOERE

Alors que l'ensemble des professionnels de l'industrie aéronautique était présent au 47ème Salon du Bourget, le groupe Latécoère a officialisé sa candidature à la reprise des sites Airbus de Méaulte et de Saint Nazaire et LATecis a signé un important contrat de partenariat avec TST (Tianjin Saixiang Technology), société chinoise de mécanique.

LATecis PRESENT A AEROMART BEIJING EN CHINE DU 17 AU 21 SEPTEMBRE 2007

Fort de sa future implantation en Chine, LATecis a participé à Aéromart Beijing, 1ère convention d'affaires internationale des industries aéronautique et spatiale, qui s'est déroulé à Pékin. Aéromart Beijing s'est organisé autour de rendez-vous d'affaires personnalisés, d'un salon (Beijing Aviation Expo), d'ateliers solutions et de conférences. Les contacts pour LATecis ont été fructueux.

LE BOURGET TRADE SHOW: SUCCESS FOR THE LATECOERE GROUP

With all the aeronautics industry professionals present at the 47th Le Bourget trade show, the Latécoère group made its application for the acquisition of the Airbus sites at Méaulte and Saint Nazaire official. LATecis also signed an important partnership contract with TST (Tianjin Saixiang Technology), a Chinese company of mechanics.

LATecis PRESENT AT AEROMART BEIJING IN CHINA FROM 17TH TO 21ST SEPTEMBER 2007

Boosted by its future establishment in China, LATecis took part in Aeromart Beijing, first international business convention for the aeronautics and space industries which took place in Beijing. Aeromart Beijing was organized around personalized business meetings, a trade show (Beijing Aviation Expo), solutions workshops and conferences. The contacts were productive for LATecis.

NOUVELLES DU SITE LATecis ILE DE FRANCE

En raison du rapprochement entre LATecis et G²Metric, les 2 agences parisiennes se sont regroupées dans de nouveaux locaux à Montigny Le Bretonneux.
Immeuble Le Capricorne - 23 rue Colbert - 78180 Montigny le Bretonneux
Tél. 01 39 30 33 30 - Fax : 01 39 30 33 31

Croissance soutenue
Depuis avril dernier, 5 dessinateurs et projeteurs ont rejoint les équipes LATecis Ile de France pour travailler sur différents projets du Groupe Safran (outillages) et de Dassault Aviation à Saint-Cloud. Compte tenu de la dynamique de croissance actuelle, LATecis Ile de France souhaite étoffer son équipe avec l'embauche de 5 nouveaux salariés d'ici la fin de l'année.

NEWS FROM THE LATecis ILE DE FRANCE SITE

As a result of the merger between LATecis and G²Metric, the two Paris branches have been grouped together in new premises in Montigny Le Bretonneux.
Immeuble Le Capricorne - 23 rue Colbert - 78180 Montigny le Bretonneux - France
Ph.: 0033 (0)1 39 30 33 30 - Fax: 0033 (0)1 39 30 33 31

Sustained growth
Since last April, 5 draftmen and designers have joined the LATecis Ile de France teams to work on various projects of the Safran Group (tools) and Dassault Aviation in Saint-Cloud. Given the current growth dynamic, LATecis Ile de France whishes to expand its team with the recruitment of 5 new employees before the end of the year.

LATecis A L'ETRANGER / LATecis ABROAD

LATecis IBERIA : POURSUITE DU DEVELOPPEMENT

Dirigé par Alain Lortal et avec un effectif moyen de 20 salariés, LATecis Iberia, filiale à 100% de LATecis (Groupe Latécoère), regroupe en Espagne trois activités principales :

- **Etude et réalisation d'outillages** : LATecis Iberia est en charge du développement des outillages pour les essais 1G et calibration de l'A400M pour le compte d'EADS-CASA -1ères livraisons en juillet dernier-. LATecis Iberia participe également au développement des faux-éléments pour l'A400M. Ces 2 projets sont réalisés en collaboration avec le département Etude Outillage de LATecis France illustrant ainsi la synergie Groupe. En outre, dans le cadre d'un contrat cadre signé en 2005 avec EADS-CASA San Pablo pour l'étude et l'assistance technique de petits outillages, LATecis intervient activement sur la FAL A400M et sur les produits propres d'EADS-CASA.
- **Etude et calcul structure** : depuis novembre 2005, une équipe de LATecis Iberia est basée chez Airbus España (Getafe) pour travailler sur la Forward Belly Fairing et NLGD (Nose Landing Gear Door) de l'A320. LATecis Iberia prend en charge la gestion des modifications et des concessions tant au niveau de l'étude que du calcul.
- **Etude d'installations de harnais électriques** : depuis avril 2006, 3 ingénieurs de LATecis Iberia sont basés à Hambourg et travaillent dans le cadre du projet A380 au sein de l'équipe de LATelec GmbH. Il s'agit, encore une fois, d'un bel exemple d'échanges et d'interactions entre deux sociétés du groupe Latécoère.

LATecis IBERIA: DEVELOPMENT CONTINUES

Managed by Alain Lortal, with an average workforce of 20 employees, LATecis Iberia, a wholly-owned subsidiary of LATecis (Latécoère Group), brings together three main activities in Spain:

- **Tools design and manufacturing**: LATecis Iberia is responsible for the development of tools for the A400M 1G tests and calibration for EADS-CASA - first deliveries last July. LATecis Iberia is also participating in the development of dummy elements for the A400M. These 2 projects are carried out in collaboration with LATecis France's Tooling Design department, which illustrates the synergy in the Group. In addition, as part of a frame contract signed in 2005 with EADS-CASA San Pablo for the design and technical assistance of small tools, LATecis is working actively on the FAL A400M and on EADS-CASA's own products.
- **Structure design and calculations**: A LATecis Iberia team has been based at Airbus España (Getafe) since November 2005 to work on the A320 Forward Belly Fairing and NLGD (Nose Landing Gear Door). LATecis Iberia is responsible for managing modifications and concessions at both design and calculation level.
- **Installations design of electrical harness**: 3 engineers from LATecis Iberia have been based in Hamburg since April 2006, working in the LATelec GmbH team on the A380 project. This is another good example of exchanges and interactions between two companies of the Latécoère group.

1, avenue Pierre-Georges Latécoère - 31570 Ste-Foy-d'Aigrefeuille
Tél. : +33 (0)5 62 18 81 31 - Fax : +33 (0)5 62 18 81 41
SASU au capital de 450 000 Euros - RCS Toulouse 378 735 534 - Siret 378 735 534 00026
LATecis TRIBUNE est une publication du Groupe LATECOERE
Directeur de la Publication : Jacques SMEYERS
Rédacteur en Chef : Véronique PÂRIS
Conception, rédaction, réalisation et traduction : JSM CONCEPT - www.jsm-concept.com
Fabrication : Imprimerie LAHOURNERE
N° ISSN : en cours - **www.latecis.fr**

Conception graphique SKEETS&MALLPOW